Application Success Stories

Collomix GmbH

Produktions-
optimierung

Modernste Technik

Erhöhung der
Beschichtungsqualität

Gema © - All rights reserved published 19.02.2024

Application Success Stories

Technische Daten

Teile: Stahl Rührwerke für alle Baustoffe wie Mörtel, Farben, Kleber etc.

Teilegrösse: H 800 mm
B 400 mm
L 500 mm

Fördergeschwindigkeit: 2.5m/min

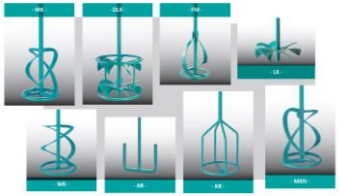

Lieferumfang:

1x MagicPlus Kabine
1x MagicControl 4.0 (CM40) Steuerung
1x OptiCenter® All-in-One (OC06)
2x Hubgeräte ZA07
6x OptiGun® GA03-P Automatikpistole
1x Pulver-Rückgewinnungssystem (PBS GmbH)

© - All rights reserved

Application Success Stories

Layout

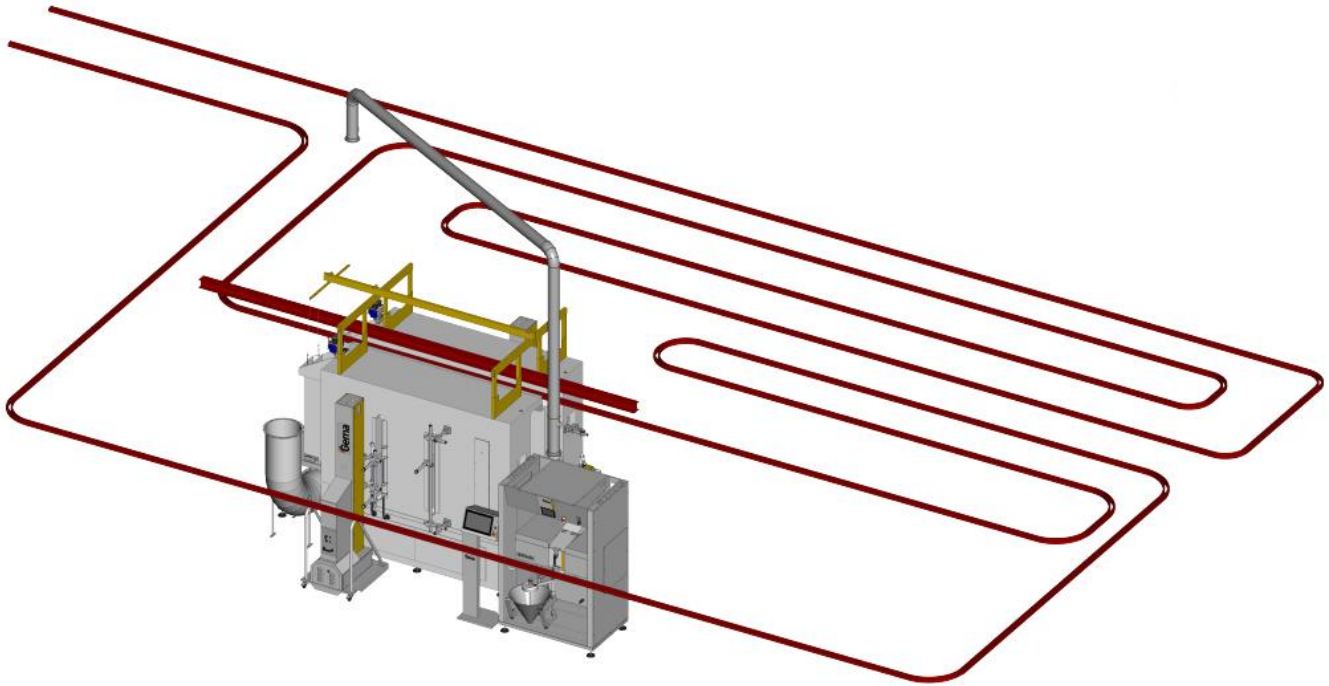

© - All rights reserved

Application Success Stories

Die Collomix GmbH stellt seit fast fünf Jahrzenten Rührwerke für die Bauindustrie her. Die Lackieranlage ist etwas jünger, aber die Pulverbeschichtungskabine war in die Jahre gekommen und wurde durch eine moderne Anlage ersetzt. Der Fokus lag dabei einerseits auf der Optimierung der Fertigungskennzahlen wie Pulververbrauch, Qualität und Effizienz. Zum anderen war es wichtig zu beachten, dass die Platzverhältnisse extrem anspruchsvoll waren. Der Freiraum rund um die Kabine wurde auf die Produktions-abläufe abgestimmt und dort, wo es notwendig war, auf ein Minimum bzw. Maximum reduziert. Dies war nur mit einer massgeschneiderten Gema-Beschichtungskabine möglich, die sich perfekt in die Lackieranlage einfügt und dennoch den notwendigen Freiraum bietet. Eine platzsparende Pulverrückgewinnung des Unternehmens PBS rundet die komplette Anlage ab.

Mit der neuen Kabine konnten die Farbwechselzeiten um 25 % reduziert und die Pulververluste durch einen höheren Beschichtungswirkungsgrad minimiert werden. Die Beschichtungs-qualität war bereits beim Anfahren der Anlage optimal.

© - All rights reserved