Ultraschall-Siebeinsatz
(US07/US07-01)

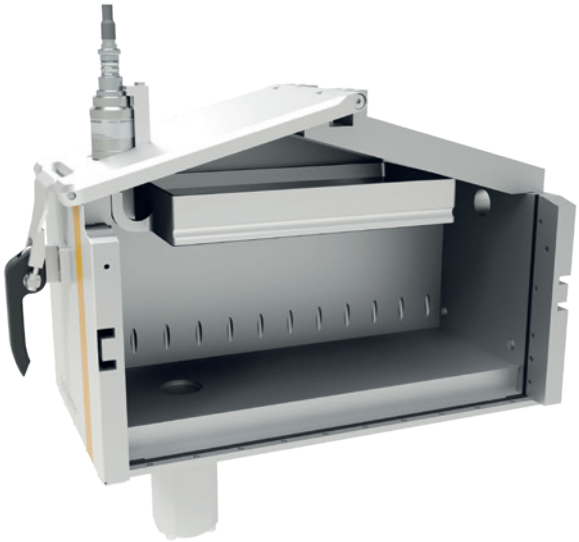

US07 integriert in OptiSpeeder-Pulverbehälter

Pulveraufbereitung für höchste Beschichtungsansprüche

Der Ultraschall-Siebeinsatz US07 reinigt und lockert das Pulver im Pulverbehälter der OptiCenter Gerätereihe OC06, OC07, OC08 sowie OC09 auf und bereitet es für hervorragende Beschichtungsergebnisse vor. Die Siebung erfolgt bedarfsweise für Frisch- und/oder Recyclingpulver.

Die freischwingende Siebfläche wird dabei durch einen Ultraschallgenerator in gleichmässige Bewegung versetzt und ermöglicht eine schonende Siebung, frei von jeglicher Erwärmung.

Das US07 ist kompatibel mit dem OptiCenter OC06, OC07 und OC08.

Vorzüge des Ultraschall-Siebeinsatz (US07/US07-01)

- Verbesserter Auftragswirkungsgrad
- Auflösung und Auflockerung von Pulveransammlungen
- Substantielle Pulvereinsparungen
- Zurückbehalten von Schmutzpartikeln und Fasern
- Selbsterklärende Siebaktivierung über die OptiControl Steuerung
- Optimierte Sieblösung für den Einsatz im OptiCenter
- Kopplungsfreie Integration in den Pulverbehälter, sodass die Siebung freischwingend und mit höchsten Wirkungsgrad erfolgt
- Geregelte Siebfrequenz
- Versch. Maschenweiten erhältlich
- Ergonomischer und einfacher Zugang für die Reinigung des kompletten Siebeinsatzes
- ATEX zertifiziert (Zulassung Staub)

Das US07-01 bestückt das OptiCenter OC09.

Integrierte Bedienung

Die Bedienung des OptiCenters ist intuitiv und erfolgt über den 7" Tochscreen der eingebauten OptiControl Steuerung. Die Aktivierung oder Deaktivierung des Ultraschallsiebs erfolgt auf Tastendruck.

System Komponenten

US07

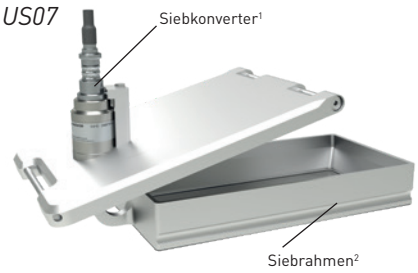

US07-01

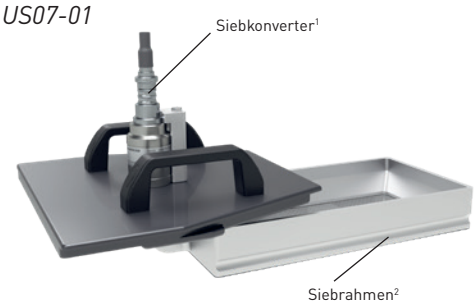

[1]Siebkonverter SK3510 ODU ATEX
- Kategorie CE Ex II 1/2 D Ex tb IIIC T130 °C Da/Db
- Nennfrequenz 33 – 37 kHz
- Schutzart IP64

[2]Siebrahmen AD 340 x 175 x 51 mm
- Standardmaschenweite 250 µm
- Siebleistung maximal bei 250 µm Maschenweite 3 – 4 kg/min (pulvertypabhängig)
- Weitere Maschenweiten auf Anfrage

[3]Siebgenerator SG4L pro
- Leistungsaufnahme max. 100 W
- Umgebungstemperatur 5 – 40 °C
- Schutzart IP54 (im OptiCenter verbaut)

009643-DE-04-2021

Gema Switzerland GmbH
Mövenstrasse 17 | 9015 St.Gallen | Switzerland
T +41 71 313 83 00 | F +41 71 313 83 83
www.gemapowdercoating.com

Gema Switzerland behält sich technische Änderungen ohne Vorankündigung vor!

Gema